壁

外壁

1時間耐火

BCJ評定-LS0013-07		耐火時間	認定番号
Wa1	㉞～㊳	1時間耐火	FP060BE-0158-2

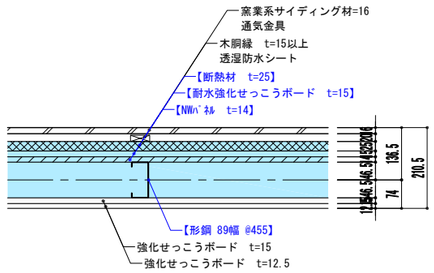

60分準耐火

BCJ評定-LS0013-07		耐火時間	認定番号
Wa2	㉞～㊳	60分準耐火	QF060BE-1380

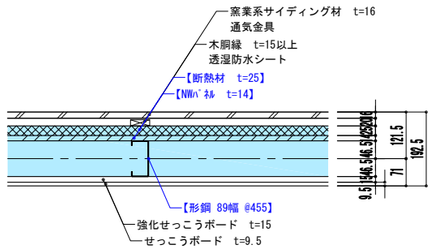

界壁

1時間耐火

BCJ評定-LS0013-07		耐火時間	認定番号
Sa1	①～②	1時間耐火	FP060BP-0013-1

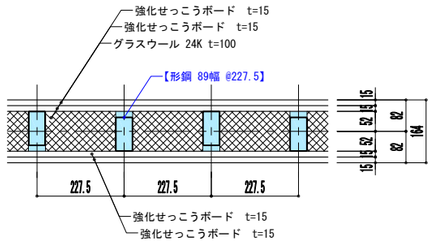

BCJ評定-LS0013-07		耐火時間	認定番号
Sa2	㉞～㊳	1時間耐火	FP060BP-0062-1(ｸﾞﾗｽｳｰﾙ t=50)
			FP060BP-0056-1(ｸﾞﾗｽｳｰﾙ t=25)

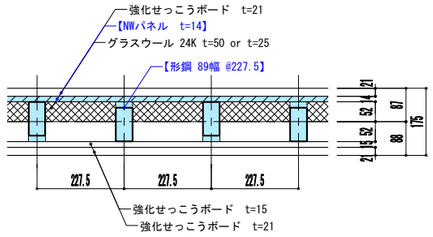

60分準耐火

BCJ評定-LS0013-07		耐火時間	認定番号
Sa3	①～②	60分準耐火	QF060BP-0006

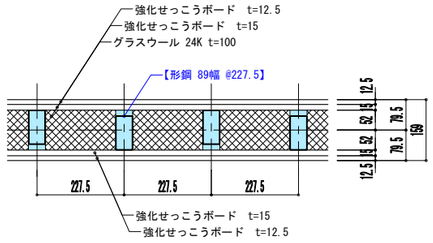

BCJ評定-LS0013-07		耐火時間	認定番号
Sa4	㉞～㊳	60分準耐火	QF060BP-0140(2)(ｸﾞﾗｽｳｰﾙ t=25)
			QF060BP-0140(1)(ｸﾞﾗｽｳｰﾙ なし)

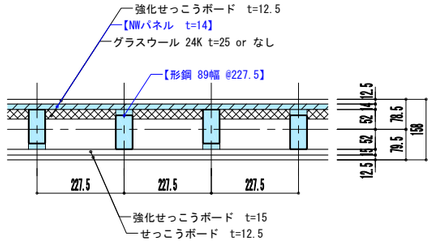

間仕切り壁

1時間耐火

BCJ評定-LS0013-07		耐火時間	認定番号
Ua1	①～②	1時間耐火	FP060BP-0020-1

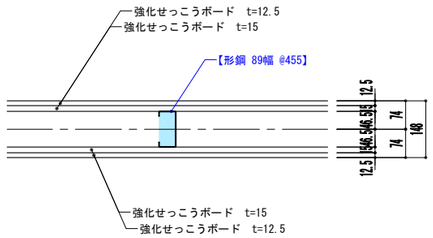

BCJ評定-LS0013-07		耐火時間	認定番号
Ua2	㉞～㊳	1時間耐火	FP060BP-0052-1

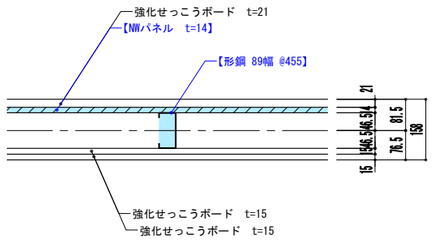

60分準耐火

BCJ評定-LS0013-07		耐火時間	認定番号
Ua3	㉞～㊳	1時間耐火	FP060BP-0060

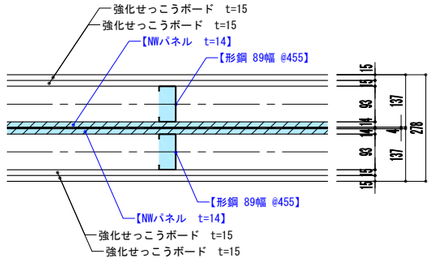

BCJ評定-LS0013-07		耐火時間	認定番号
Ua4	㉞～㊳	60分準耐火	QF060BP-0135

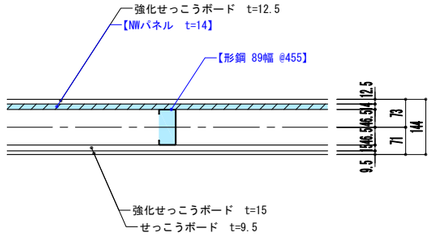

屋根

	符号	耐火時間	認定番号
R1	①	30分耐火	FP030BE-0104

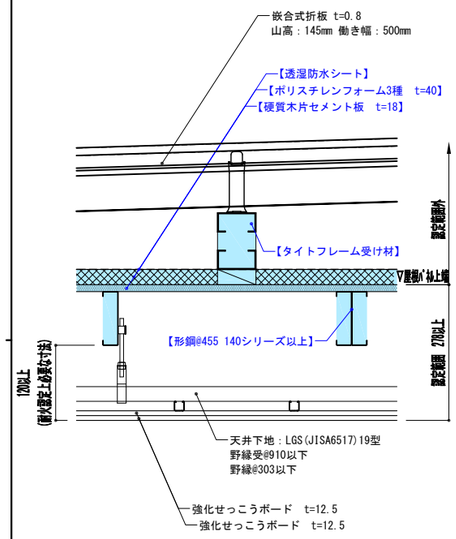

床（屋内・屋外）

屋外（バルコニー）

	符号	耐火時間	認定番号
F1	性能確認	1時間耐火	FP060FC-0149-2

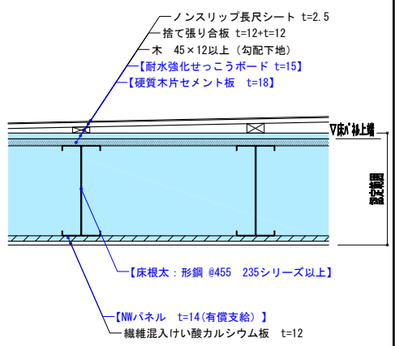

屋内

	符号	耐火時間	認定番号
F2	①	1時間耐火	FP060FL-0013

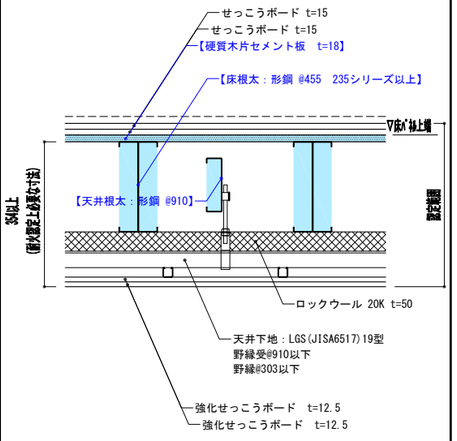

※【　　】　　内が見積範囲

取扱い注意

NSハイパーツ株式会社	図面名称	NSSF工法　基本断面（1時間耐火・60分準耐火）	作成日	2025.06.30	図面番号
			縮　尺	-	5-1